г. Переславль - Залесский, ул. Свободы, 103 тел: 8 800 3333 013 e-mail: service@color-style.ru

ТЕХНИЧЕСКОЕ ЗАДАНИЕ
на ванну Атмосфера.

(объем - 380 л)
вес ванны пустой - 193 кг.
Выпуск воды в пол.

Перед установкой данной ванны необходимо:
1. Сделать подиум, высотой 4см и более от уровня пола.
или
2. Сделать углубление пола на 4см в периметре основания ванны.

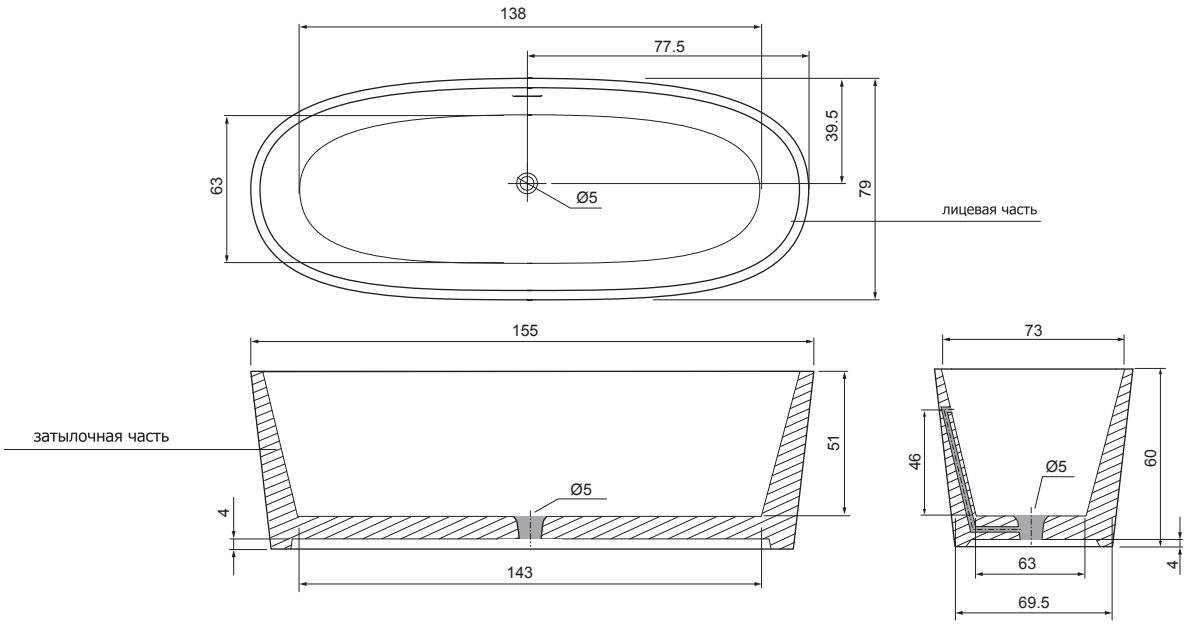

Толщина стенок монолитных ванн варьируется от 20мм до 45мм.
Толщина дна монолитных ванн варьируется от 25мм до 45мм.

Размеры могут варьироваться в пределах 0.7см