D@®

цвет&стиль®

ПАСПОРТ

Руководство по эксплуатации
Изделий из литьевого мрамора

“КАЧЕСТВО - ЭТО КОГДА ВОЗВРАЩАЕТСЯ ПОКУПАТЕЛЬ, А НЕ ТОВАР!”

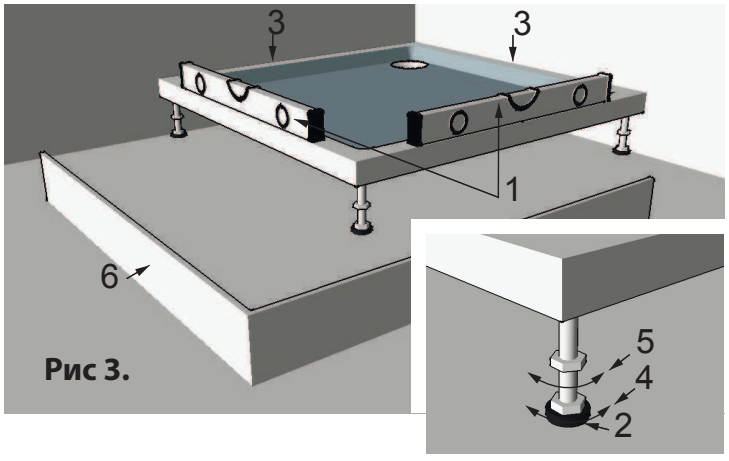

Рис 3.

Разместить поддон по месту монтажа. При помощи вкручивания/выкручивания опор поддона (4), выставить его по уровню (1), устранив перекосы поддона. Прокру - тив контргайку (5) до верха опоры, зафиксировать ее, от случайного вращения. Приподняв поддон нанести под “пятку” опоры (2) силиконовый герметик. Нанести сани - тарный силиконовый герметик на торцы бортов под - дона, примыкающих к стенам (3) и плотно придвинуть к стенам. Удалив излишки герметика, подключить поддон к коммуникациям. Пристегнуть декоративный экран (6) к поддону.

Закрепить по уровню на стене монтажные кронштейны. Крепеж (в комплектность не входит) выбрать зависимости от материала стены. Положить раковину на кронштейны, проверив с помощью уровня ее правиль - ное горизонтальное расположение. При - подняв раковину, нанести силиконовый герметик(жидкие гвозди)не опорную кронштейна. Нанести санитарный силиконовый герметик по сторонам примыкающим к стенам. Окончательно прижав и выставив раковину, аккуратно удалить излишки герметика. Подключить раковину к коммуни - кациям.

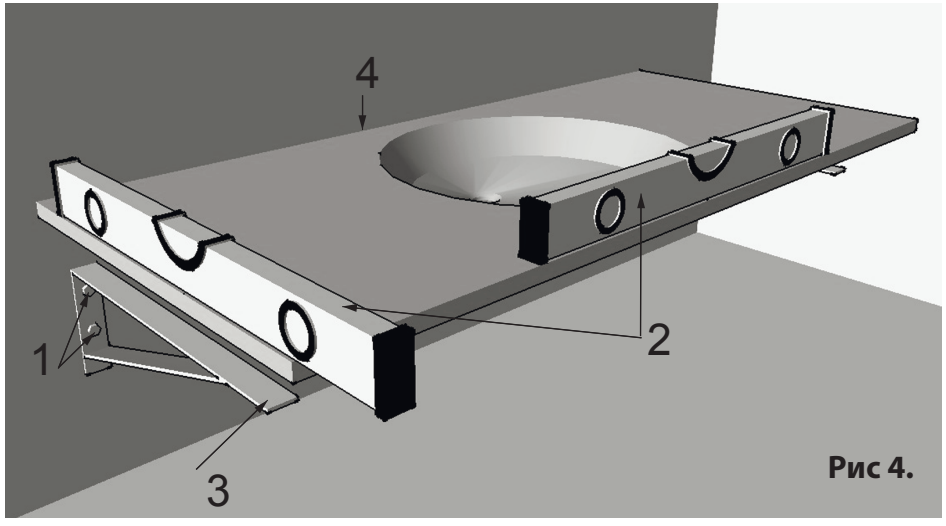

Рис 4.

Выставить унитаз (биде) на предполагаемом месте монтажа. Отменить на полу места для крепления к полу (1), (входят в комплект подставки). Отодвинув унитаз (биде) в сторону, просверлить отверстия. Установить унитаз(биде) на место, предварительно смазав места примыкания к полу (2), небольшим количеством силиконового герметика. Прикрутить унитаз к полу при помощи креплений (1) и удалить излишки герметика. Подключить унитаз (биде) к коммуникациям (3).

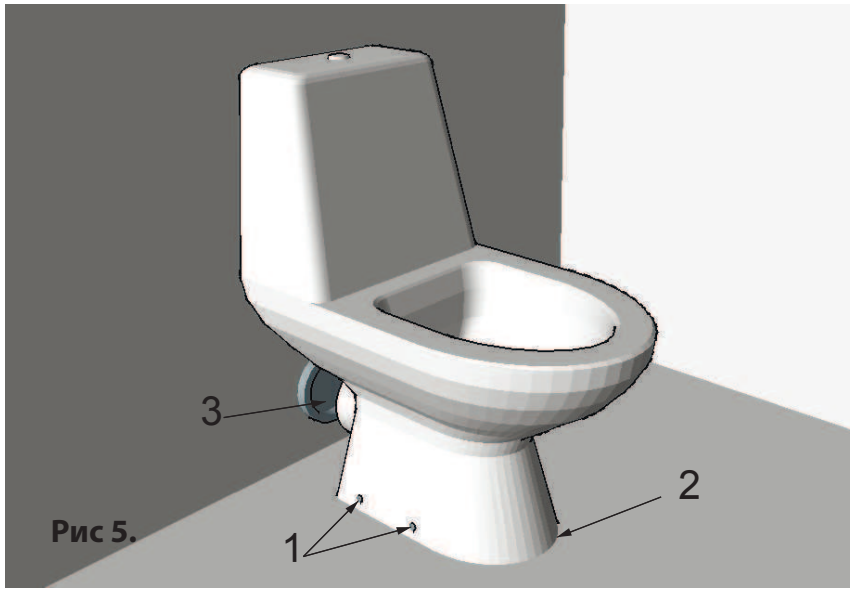

Рис 5.

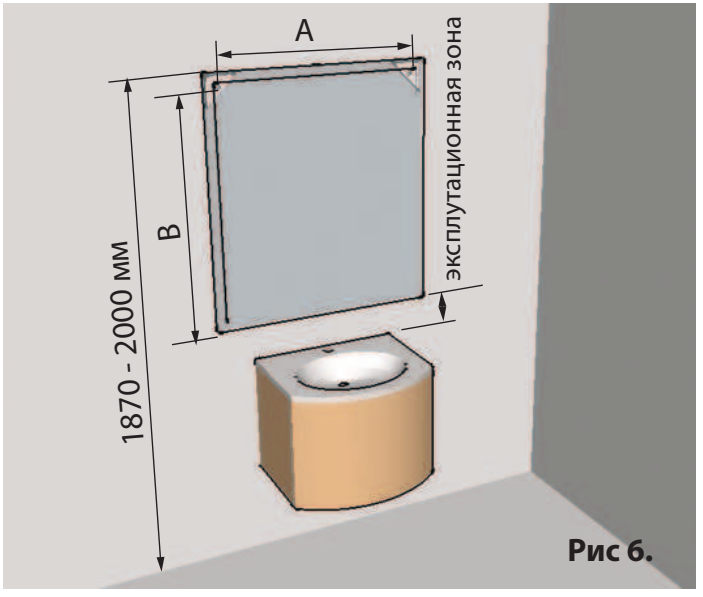

Рис 6.

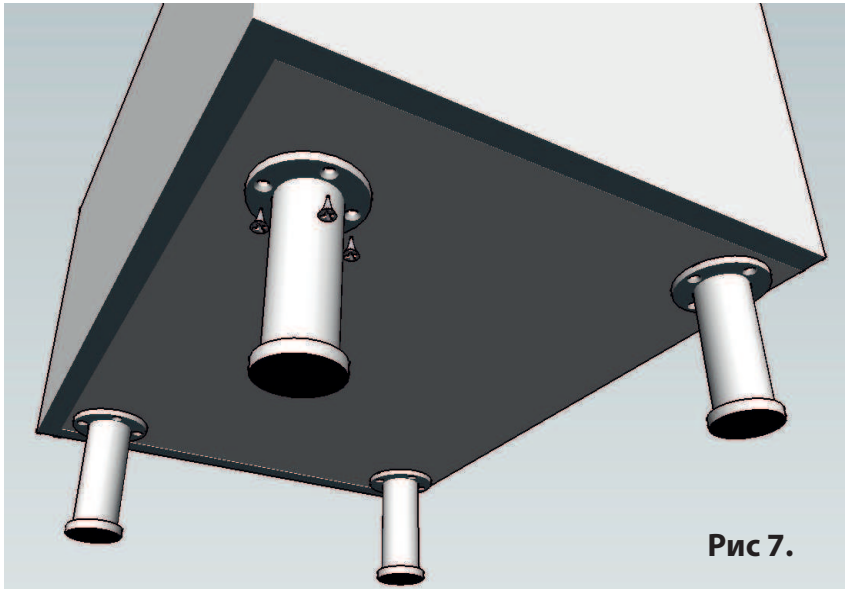
Рис 7.

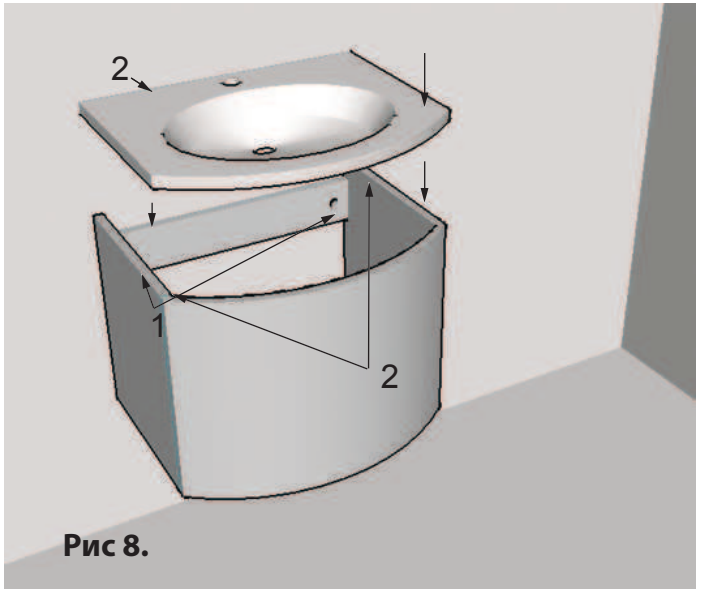

Рис 8.

Прикрепить тумбу к стене при помощи кронштейнов, навесов или технологических отверстий. Нанести силиконовый герметик в местах примыкания раковины к тумбе и к стене. Установить и выровнять раковину на тумбе.

ГАРАНТИЙНЫЙ ТАЛОН №
Срок гарантии 5 лет с даты продажи.
ГАРАНТИЯ РАСПРОСТРАНЯЕТСЯ на недостатки(неисправности) изделия из литьевого мрамора, вызванные дефектами производства или материала.
ГАРАНТИЯ НА ИЗДЕЛИЯ - 5 ЛЕТ;
НА ГИДРОМАССАЖНЫЕ СИСТЕМЫ, ШИАЦУ, АЭРО, ПОДСВЕТКУ, ХРОМОТЕРАПИЮ, СИДЕНЬЯ С КРЫШКАМИ, ПЕТЛИ для унитазов и биде, МИКРОЛИФТЫ, ПОЛОТЕНЦЕДЕРЖАТЕЛИ, ДУШЕВЫЕ ШТОРКИ для ванн и поддонов, СМЕСИТЕЛИ, ПОДГОЛОВНИКИ, СИФОНЫ-АВТОПРОБКИ, ТЕЛЕВИЗОР, СЕНСОРНЫЙ ПУЛЬТ, СЛИВ - ПЕРЕЛИВЫ для ванн, АРМАТУРУ к моноблоку, ЛЕПНИНУ, МЕБЕЛЬ ИЗ НАТУРАЛЬНОГО ДЕРЕВА, РУЧНУЮ ХУДОЖЕСТВЕННУЮ РОСПИСЬ - 1 ГОД.
ВНИМАНИЕ!
- ПОДКЛЮЧАТЬ ЭЛЕКТРИЧЕСКИЕ ПРИБОРЫ ВАННЫ(НАСОС, КОМПРЕССОР, ПОДСВЕТКУ и т.д.) ТОЛЬКО ЧЕРЕЗ УЗО!
- МИКРОЛИФТ - это устройство плавного опускания крышки и сиденья. НЕЛЬЗЯ пытатся вручную увеличивать скорость опускания, механизм микролифта при этом ломается! При приобретении продукции покупатель должен лично проверить комплектность и внешний вид изделия. Гарантийный ремонт производится при наличии правильно заполненного талона с печатью магазина, с указанием даты продажи и подписи продавца.
ВНИМАНИЕ! ГАРАНТИЯ НА ВМОНТИРОВАННЫЕ И ЗАМУРОВАННЫЕ ИЗДЕЛИЯ НЕ РАСПРОСТРАНЯЕТСЯ!
Гарантийное обслуживание включает:
- квалифицированный ремонт любой сложности;
- быструю замену любого блока или агрегата, вышедшего из строя.
ГАРАНТИЯ НЕ РАСПРОСТРАНЯЕТСЯ на недостатки (неисправности изделия), вызванные следующими причинами:
- использование с нарушением требований руководства по эксплуатации, либо небрежное обращение, несоблюдение правил монтажа и установки;
- механические повреждения в результате удара или падения;
- подключение в сеть с напряжением, отличным от указанного на изделии;
- не предусмотренная руководством по эксплуатации разборка или любое другое вмешательство в конструкцию (обрез, выпил, наращивание).
- естественный износ частей, имеющих ограниченный срок службы, а также расходных материалов; отложение накипи, водного камня независимо от используемой воды;
- воздействие высоких температур (выше 75°С); подключение к водопроводной сети без фильтра для очистки от механических примесей;
- действие непреодолимой силы (несчастный случай, пожар, наводнение, неисправность электрической сети, удар молнии и др.);
- изделия, установленные в местах общественного пользования (гостиницы, дома отдыха, рестораны и т. д.);
- изделия, установленные и подключенные лицами, не имеющими лецензии на проведение данного вида работ.
ПРАВИЛА ЭКСПЛУАТАЦИИ. Изделия из литьевого мрамора эксплуатируются как обычные изделия сантехники и декоративно-отделочные материалы.
ВНИМАНИЕ! НЕ РОНЯЙТЕ ТЯЖЕЛЫЕ ВЕЩИ НА ПОВЕРХНОСТЬ ИЗДЕЛИЯ! ПРИ УСТАНОВКЕ И ЭКСПЛУАТАЦИИ ВАНН

СТОЛЕШНИЦ НЕ ДОПУСКАЙТЕ ИЗЛИШНИХ НАПРЯЖЕНИЙ НА ИЗДЕЛИЯХ, ПЕРЕКОСОВ, СИЛЬНЫХ ЗАТЯЖЕК КРЕПЕЖЕЙ ВИНТОВ, ЧРЕЗМЕРНОЙ НАГРУЗКИ ФЛАНЦЕВ И УЗЛОВ ИЗДЕЛИЙ. Сантехническая арматура должна быть в исправном состоянии (не допускается утечка воды, прокапывание и т.д.).
ЭКСПЛУАТАЦИЯ ИЗДЕЛИЙ ИЗ ЛИТЬЕВОГО МРАМОРА - через **24 часа** после нахождения изделия в помещении где его будут эксплуатировать! ЭКСПЛУАТАЦИЯ ИЗДЕЛИЙ С РОСПИСЬЮ - через **3 дня после получения.**

УСТАНОВКА, МОНТАЖ И ТЕХНИЧЕСКОЕ ОБСЛУЖИВАНИЕ (ТО)

ВНИМАНИЕ! КОМПАНИЯ D@, "ЦВЕТ&СТИЛЬ" РЕКОМЕНДУЕТ ДЛЯ МОНТАЖА, УСТАНОВКИ И ПОДКЛЮЧЕНИЯ ГИДРО- АЭРОМАССАЖНЫХ ВАНН И ИНОЙ ПРОДУКЦИИ (РАКОВИНЫ, ДУШЕВЫЕ КАБИНЫ, УНИТАЗЫ МЕБЕЛЬ и ФУРНИТУРА) ПОЛЬЗОВАТЬСЯ УСЛУГАМИ СЕРТИФИЦИРОВАННЫХ СПЕЦИАЛИСТОВ СЕРВИСНОЙ СЛУЖБЫ КОМПАНИИ ИЛИ ВОСПОЛЬЗОВАТЬСЯ УСЛУГОЙ ШЕФМОНТАЖА ЗАВОДА-ИЗГОТОВИТЕЛЯ (УСЛУГИ ПЛАТНЫЕ).
Производитель не несет ответственности за повреждения возникшие при подъеме и заносе изделия в квартиру силами заказчика.

СВЕДЕНИЯ ОБ УСТАНОВКЕ ИЗДЕЛИЯ (заполняется сервисной службой)

Дата установки	Номер акта	Ф.И.О. мастера	Подпись

КОМПАНИЯ D@, "ЦВЕТ&СТИЛЬ" РЕКОМЕНДУЕТ ВАМ ПРОВОДИТЬ ТЕХНИЧЕСКОЕ ОБСЛУЖИВАНИЕ(**ТО**) ВСЕЙ КУПЛЕННОЙ ПРОДУКЦИИ, КАЖДЫЕ 6 МЕСЯЦЕВ, С ОБЯЗАТЕЛЬНОЙ ФИКСАЦИЕЙ ПРОВЕДЕННОГО **ТО**, В НИЖЕПРИВЕДЕННОЙ ТАБЛИЦЕ (УСЛУГА ПЛАТНАЯ).

СВЕДЕНИЯ О ТЕХНИЧЕСКОМ ОБСЛУЖИВАНИИ (ТО) (заполняется сервисной службой).

Отметка специалиста					
Дата					
№ ТО	1	2	3	4	5

Отметка специалиста					
Дата					
№ ТО	6	7	8	9	10

Компания D@, "Цвет&Стиль", вправе отказать гарантийном ремонте оборудования и изделий, в случае не **проведения** или **несвоевременного проведения** Технического Обслуживания **(ТО).** ПРИ ОБРАЩЕНИИ ПО ВОПРОСУ СЕРВИСНОГО И ТЕХНИЧЕСКОГО ОБСЛУЖИВАНИЯ (ТО) ИЛИ РЕМОНТА, НЕОБХОДИМО ОБЯЗАТЕЛЬНОЕ ПРЕДЪЯВЛЕНИЯ ДАННОГО

ПАСПОРТА С ЗАПОЛНЕННЫМ ГАРАНТИЙНЫМ ТАЛОНОМ И ОТМЕТКАМИ О ПРОХОЖДЕНИИ ТЕХНИЧЕСКОГО ОБСЛУЖИВАНИЯ (ТО).

УХОД ЗА ИЗДЕЛИЯМИ

Отсутствие микропор не только обеспечит легкость в уходе, но предотвратит образование пятен, бактериальные накопления. Для ухода за поверхностью Вам достаточно воспользоваться с мягкой тканью и жидким моющим средством. Рекомендуемые чистящие средства: БРЕФ, ДОМЕСТОС, МАДИТОЛ.

ВНИМАНИЕ! НЕ ИСПОЛЬЗУЙТЕ ДЛЯ ЧИСТКИ ИЗДЕЛИЯ АБРАЗИВНЫЕ ВЕЩЕСТВА (ЧИСТЯЩИЕ ПОРОШКИ И ПАСТЫ, В СОСТАВ КОТОРЫХ ВХОДЯТ ТВЕРДЫЕ АБРАЗИВЫ)!

Для придания изделию блеска после многолетнего использования достаточно просто отполировать его полиролью.

УХОД ЗА ИЗДЕЛИЯМИ С ХУДОЖЕСТВЕННОЙ РОСПИСЬЮ

ВНИМАНИЕ! РОСПИСЬ НЕ РЕКОМЕНДУЕТСЯ ПОДВЕРГАТЬ МЕХАНИЧЕСКОМУ ВОЗДЕЙСТВИЮ (абразивные чистящие средства). НЕ ПРОТИРАТЬ РАСТВОРИТЕЛЯМИ (ацетон, ксилол и др.) Роспись можно мыть теплой водой с мягкими моющими средствами. НЕ ПРИМЕНЯТЬ чистящие средства, не предназначенные для чистки лакокрасочных покрытий, в состав которых входит органический разбавитель!

УХОД ЗА ИЗДЕЛИЯМИ С ЛЕПНЫМ ДЕКОРОМ

ВНИМАНИЕ! ЛЕПНОЙ ДЕКОР НЕ РЕКОМЕНДУЕТСЯ ПОДВЕРГАТЬ МЕХАНИЧЕСКОМУ ВОЗДЕЙСТВИЮ (УДАРЫ, ЦАРАПИНЫ), А ТАКЖЕ ХИМИЧЕСКИ АКТИВНЫМИ ВЕЩЕСТВАМИ (АБРАЗИВНЫЕ ЧИСТЯЩИЕ СРЕДСТВА). НЕ ПРОТИРАТЬ РАСТВОРИТЕЛЯМИ (АЦЕТОН, КСИЛОЛ И ДР.). Декор можно протирать теплой водой с мыльным раствором.

НАИМЕНОВАНИЕ ИЗДЕЛИЯ _____

_____

ДАТА ПРОДАЖИ _____

М.П.

ФИРМА-ПРОДАВЕЦ _____

Сервисная служба: + 7(980)743 27 21; e-mail:service@color-style.ru

Товар сертифицирован: сертификат соответствия № РОСС RU.АЮ77.ВО9472

ОТРЫВНОЙ ТАЛОН

НАИМЕНОВАНИЕ ИЗДЕЛИЯ _____

_____

ДАТА ПРОДАЖИ _____ **ФИРМА - ПРОДАВЕЦ** _____

Претензий по внешнему виду и комплектности не имею, с гарантийными условиями и инструкциями по монтажу, и обслуживанию и уходу ознакомлен.

М.П. **ПОДПИСЬ ПОКУПАТЕЛЯ** _____

УВАЖАЕМЫЙ ПОКУПАТЕЛЬ!

Поздравляем Вас с приобретением сантехники из литьевого мрамора от Компании D@, “Цвет&Стиль”, и благодарим за Ваш выбор. Мы надеемся, что приобретенная сантехника максимально удовлетворит Ваши потребности и ожидания, и станет неотъемлемой частью Вашей ванной комнаты на долгие годы, делая ее комфортной и стильной. Продукция компании D@, “Цвет&Стиль” соответствует санитарно-эпидемиологическим и гигиеническим требованиям к товарам, что подтверждено экспертным заключением Федеральной службы по надзору в сфере защиты прав потребителей.

ВНИМАНИЮ ПОКУПАТЕЛЕЙ! В поступающих в торговую сеть изделиях могут быть конструктивно художественные изменения неотраженные в настоящем паспорте и не ухудшающие качества данной продукции, так как компания D@, “Цвет&Стиль” постоянно работает над улучшением качества производимой продукции.

1. ОБЩАЯ ХАРАКТЕРИСТИКА ПРОДУКЦИИ КОМПАНИИ D@, “Цвет&Стиль”.

Вся сантехническая продукция компании D@, “Цвет&Стиль” предназначена для использования в помещениях с повышенной влажностью. Сантехника компании D@, “Цвет&Стиль” изготовленны из литьевого мрамора экологически чистого материала на основе натуральной мраморной крошки или кварцевого песка со связующей полиэфирной смолой с добавлением красителей. Поверхность изделия покрывается защитным слоем - гелькоутом. На всех изделиях установленна фурнитура и комплектующие только ведущих производителей мира. Мебель, предлагаемая компанией D@, “Цвет&Стиль” изготовлена только из влагостойкой ДСП и МДФ плиты в соответствии с ГОСТом 16371-93, имеет гигиенический сертификат Госстандарта России и рекомендована к эксплуатации в хорошо проветриваемых, с не повышенной влажностью, помещениях.

2. УКАЗАНИЯ ПО БЕЗОПАСНОСТИ. ЗАПРЕЩАЕТСЯ:

- проводить работы по техническому обслуживанию при включенной в сеть ванне.
- эксплуатировать ванну с поврежденным электрошнуром и при неисправности или отсутствии заземления.
- заземлять ванну через отопительное, водопроводное и канализационное оборудование.
- включать гидромассажное оборудование без воды в ванне. Система снабжена защитой от такого включения, но многократное повторение может привести к выходу из строя насоса.
- использовать во время работы системы гидромассажа пену для ванн, различные соли и шампуни во избежание засорения системы.

3. РЕКОМЕНДАЦИИ ПО УСТАНОВКЕ.

ВНИМАНИЕ! Проводите установку сантехники с помощью квалифицированных специалистов в соответствии с техническим заданием и настоящими рекомендациями. Оптимальное расположение сантехники необходимо проводить в помещении, специально подготовленном для этого, в строгом соответствии с техническим заданием. Пол и стены в помещении должны быть облицованы. Все отделочные работы, включая отделку потолка, к моменту установки сантехники должны быть завершены. При подготовке водопроводных коммуникаций необходима установка фильтра грубой очистки воды. Компания D@, "Цвет&Стиль" рекомендует установку систем фильтрации для умягчения (снижения жесткости) воды. Для снижения вероятности возникновения известкового налета на поверхностях изделий, частей и компонентов. Для обеспечения элетропитания, необходим кабель трехжильный сечение 2.5 кв.мм.(медный многожильный) в двойной изоляции. Кабель должен быть безобрывным от автомата до выхода из стены.

ВАННА (гидромассажная, аэромассажная),(Рис. 1).

- Ванна поставляется в собранном виде. Однако для удобства транспортировки некоторые элементы могут быть сняты.
- Ванна подключается к электрической сети при помощи клеммного соединения с заземляющим контактом.

ЗАЗЕМЛЕНИЕ ИСПОЛЬЗУЕМОЙ ЭЛЕКТРИЧЕСКОЙ РОЗЕТКИ ОБЯЗАТЕЛЬНО.

- Ванна подключается к канализационной сети стационарно.
- Устойчивое положение ванны и ее высота утановки (с учетом высоты экрана) достигается путем вращения ножек подставки с последующей фиксацией контргайкой каждой ножки.
- Ножки ванны фиксируются к полу небольшим количеством силиконового герметика.
- Экран крепится под бортик ванны(см. рис. 2), при помощи саморезов с декоративной накладкой (входит в комплект) и монтажных брусков закрепленных под бортиком ванны. Опирание ванны на экран НЕДОПУСТИМО.
- После завершения установки, ванну необходимо наполнить водой до уровня перелива для пробного пуска систем гидромассажа.

ДУШЕВОЙ ПОДДОН (Рис. 2).

- Душевой поддон поставляется в собранном виде. Однако для удобства транспортировки некоторые элементы могут быть сняты.
- Душевой поддон подключается к канализационной сети стационарно.

- Устойчивое положение душевого поддона и его высота установки(с учетом высоты экрана) достигается путем вращения ножек с последующей фиксацией контргайкой каждой ножки.
- Ножки душевого поддона фиксируются к полу небольшим количеством силиконового герметика.

РАКОВИНЫ (Рис.4).

- Раковина монтируется либо на кронштейны соответствующей длины, закрепленные на стене, либо непосредственно на тумбу(напольную или подвесную). С фиксацией с помощью силиконового герметика или монтажного клея (жидкие гвозди), в местах контакта со стеной, кронштейнами или тумбой (напольной или подвесной).

УНИТАЗ (БИДЕ) НАПОЛЬНЫЙ (ПОДВЕСНОЙ), (Рис. 5).

- Унитаз(биде) напольный крепится к полу соответствующими креплениями с дополнительной фиксацией небольшим количеством силиконового герметика, в местах контакта унитаза(биде) с полом.
- Унитаз (биде) подвесной крепится к инсталяции при помощи соответствующих креплений на инсталяции.
- Унитаз “Моноблок”,унитаз(биде) подвесной, крепежом к полу(к стене, инсталяции) не комплектуется.
- Для полноценной работы сливной системы подключение унитаза к канализации, должно производится напрямую без изгибов и поворотов.

ЗЕРКАЛО (Рис. 6).

- Определите положение зеркала относительно раковины или стены по горизонтали. Расстояние по вертикали выбирают так, чтобы в районе смесителя оставалась эксплутационная зона. Рекомендуемая высота монтажа зеркала 1870х2000 мм. по верхнему краю.(см. рис. 6).
- Измерьте расстояние между навесами (размер А) и от навесов до нижнего края зеркала (размер В).
- По снятым замерам произведите на стене разметку, просверлите отверстия и установите крепежные винты (входят в комплект).
- Закрепите зеркало на стене при помощи навесов.

МЕБЕЛЬ (Рис. 7,8).

- Прикрепите декоративные ножки к основанию тумбы(если они входят в комплектацию) шурупами или крепежными винтами.
- При сборке и установке мебели следует закрепить к стене раковину или тумбу(при помощи кронштейнов, навесов и т.п. - в зависимости от модели). При необходимости проделать технологические отверстия в задней стенке тумбы.
- В случае, если при установке возникла необходимость выполнения вырезов в панелях изделий, то

торцы открытых срезов обязательно должны быть надежно изолированы от воды гидроизолирующими материалами(силиконовый герметик, нитроцеллюлозная краска или акриловая краска, лак и т.п.).
- Для изделий, имеющих кронштейны, навесы или отверстия для крепления к стене, необходимо использовать крепежную фурнитуру(не входит в комплектацию) соответствующую месту крепления (кирпич, бетон и т. п.).
- Для изоляции пространства тумбы под раковиной необходимо нанести силиконовый герметик на задний торец раковины, примыкающий к стене и на верхние торцы тумбы. После чего установить раковину на тумбу. Излишки герметика удалить.

4. ОБЩИЕ РЕКОМЕНДАЦИИ ПО ЭКСПЛУАТАЦИИ И УХОДУ.

Сантехника компании D@,"Цвет&Стиль" изготовлена из искуственного мрамора, поэтому, во избежание потери блеска, чистку поверхностей изделий следует производить губкой с применением шампуня, либо обычного моющего средства. Исключается применение абразивных моющих средств и любых растворителей. Следует оберегать изделие от резких толчков и ударов. Не рекомендуется резкое воздействие на поверхность изделия, водой с температурой более 75°С во избежание эффекта термошока, который может привести к появлению трещины на изделии. При поднимании и опускании крышки и (или) сиденья унитаза(биде) оборудованных петлями запрещается применять резкие движения и допускать их удары друг об друга и об поверхность унитаза(биде). При опускании крышки и (или) сиденья унитаза(биде) оборудованных механизмом микролифт, запрещается ускорять скорость их опускания путем оказания дополнительного давления рукой. Мебель компании D@,"Цвет&Стиль" изготовлена из влагостойких материалов высшего качества и обработана лакокрасочными материалами. Однако сохранность мебели и срок ее службы зависит не только от материалов, но и от правильного ухода за мебелью в процессе эксплуатации. В процессе эксплуатации оберегайте мебельные поверхности от прямого попадания воды, тем более долговременного и обильного, поскольку это может вызвать деформацию составных элементов мебели, потускнению лакокрасочного покрытия. Для сохранения первоначального блеска не допускайте высыхания капель и брызг на элементах мебели. При попадании влаги на поверхность мебели необходимо протереть ее сухой мягкой тканью. Оберегайте лакированные поверхности от попадания на них растворителей(ацетон, бензин, спирт и т. п.). Производите уход за мебелью с помощью нейтральных моющих средств. При ослаблении резьбовых соединений переодически подтягивайте их. Соблюдение вышеуказанных рекомендаций, бережное отношение с сантехникой компании D@,"Цвет&Стиль" продлит срок ее службы.

5. РЕКОМЕНДАЦИИ ПО ЭКСПЛУАТАЦИИ И УХОДУ ЗА ВАННОЙ (гидромассажной, аэромассажной).

После подготовки ванны к работе наполните ванну водой до перелива. Данный уровень позволяет покрыть водой все отверстия гидромассажной системы не менее чем на 5 см. Для управления гидро - массажной системой на верхней панели ванны имеется кнопка включения/выключения и регулятор насыщенности водяных струй воздухом. Для управления аэромассажной системой на верхней пане - ли имеется кнопка включения/выключения. Для включения/выключения насоса гидромассажной системы (компрессора аэромассажной системы) нажмите соответствующую кнопку. Путем вращения регулятора выберите наиболее благоприятный режим массажа. По окончании массажа повторным нажатием кнопки выключите систему гидромассажа и аэромассажа. Для нормального функциониро - вания гидромассажной системы и наибольшей эффективности гидромассажа рекомендуется исполь - зование воды температурой 36-37°С. После принятия ванны укомпектованной системой аэромассажа и полного слива воды, рекомендуется включать компрессор на 10-15 секунд для продувки системы аэромассажа с целью предотвращения залипания клапанов в форсунках, удаления влаги(конденсата) и т. п..Ввиду того, что на работу внутренних частей системы гидромассажа значительное влияние оказывает загрязнение минеральными осадками и мылом, ванну необходимо чистить. Для этого не реже одного раза в 3 месяца, а при необходимости и чаще, необходимо производить чистку системы. В ванну, наполненную чистой водой добавить специальное чистящее средство для гидромассажных ванн в соответствии с инструкцией по применению и включить систему гидромассажа на 10-15 минут. Затем произвести промывку системы чистой водой. Далее отвинтите декоративные накладки форсу - нок и промойте их водой и мягкой щеткой. Не применяйте для чистки проволочные мочалки и дру - гие металлические предметы, а также не пользуйтесь абразивными чистящими средствами и раство - рителями, чтобы не повредить декоративное покрытие.

УВАЖАЕМЫЙ ПОКУПАТЕЛЬ!

Компания D@, “Цвет&Стиль”, рекомендует Вам для установки продукции воспользоваться услугами профессиональных(сертифицированных) установщиков. Если вы все же решили установить продук - цию самостоятельно, то Вам потребуются навыки по установке сантехники и мебели, а так же следу - ющий набор основного инструмента:

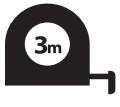

- рулетка

- набор отверток

- разводной сантехнический ключ

- шуруповерт

- ключ
гаечный на 10 - 12

- монтажный
уровень

- твердосплавное
сверло 8 и/или 10 мм
- дрель - перфоратор

- разводные
пассатижы

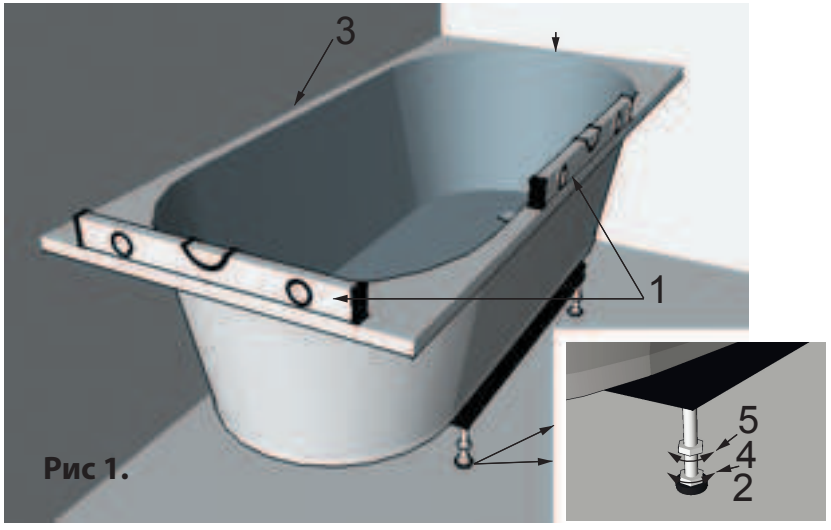

Рис 1.

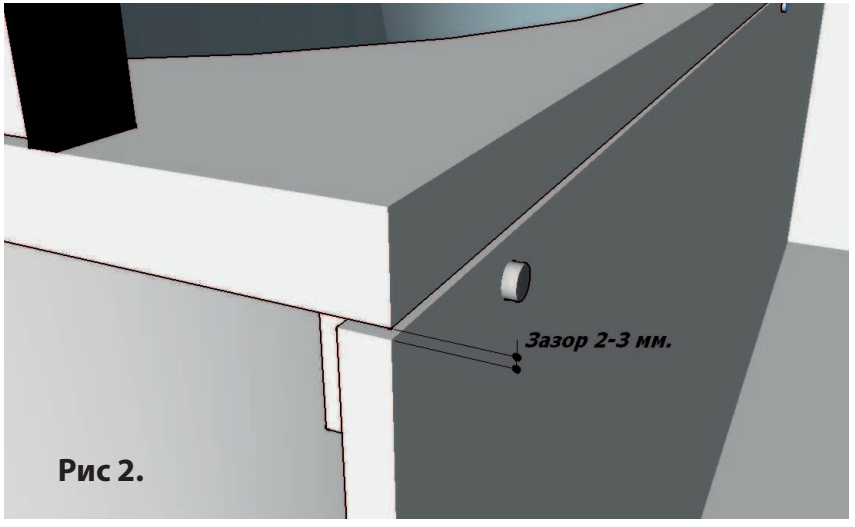

Рис 2.

Разместить ванну по месту монтажа. При помощи вкручивания/выкручивания опор подставки (4) выставить ванну по уровню (1). Прокрутив контргайку (5) до верха опоры, зафиксировать ее, от слу - чайного вращения. Приподняв ванну нанести под “пятку” опоры (2) силиконовый герметик. Нанести санитарный силиконовый герметик на торцы бортов ванны, примыкающих к стенам (3) и плотно придвинуть ванну к стенам, удалив излишки герметика, подключить ванну к коммуникациям.

ОТРЫВНОЙ ТАЛОН