ТЕХНИЧЕСКОЕ ЗАДАНИЕ
на ванну Берта 130.

(объем - 170 л)
вес ванны пустой - 82 кг
вес подставки - 8,7 кг

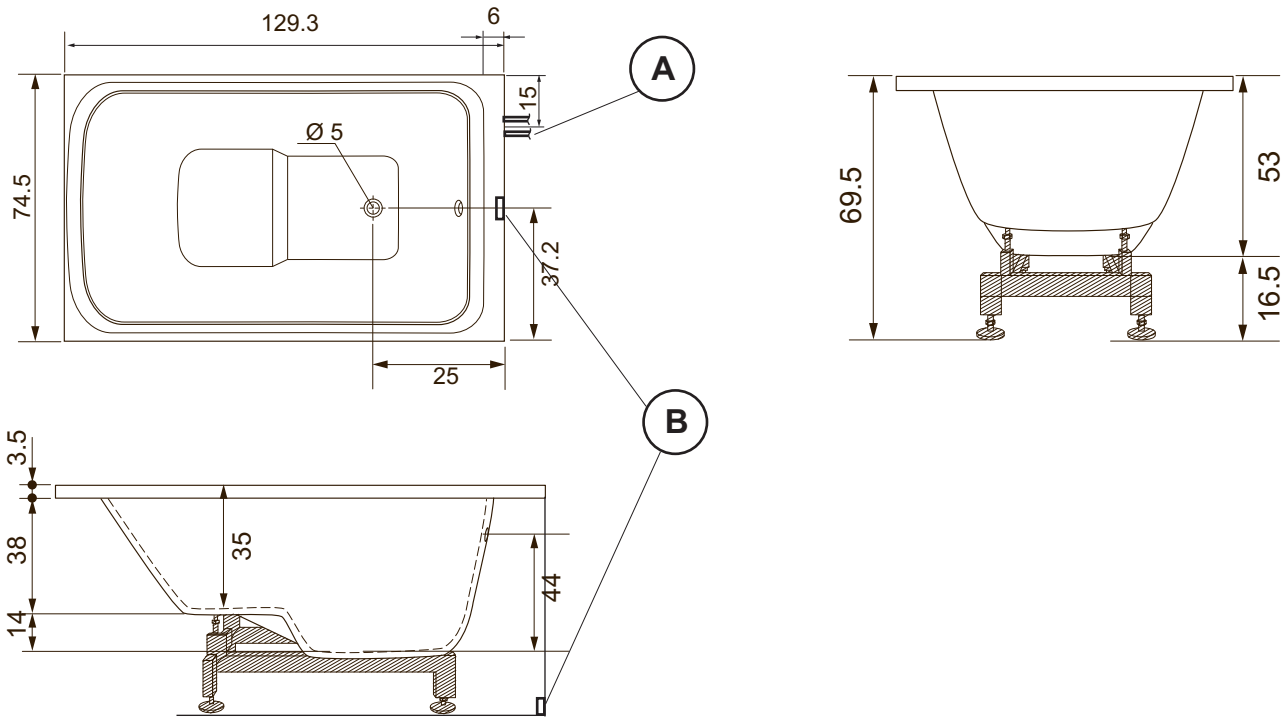

При нестандартном расположении смесителей необходимо докупить гибкую подводку

Размеры могут варьироваться в пределах 0.7см

A – **Вывод фитингов горячей и холодной воды** из стены в уровень с кафельной плиткой на высоте 35-40 см от пола.

B – **Вывод канализации** устраивается в уровень с полом из стены или из пола под срез кафельной плитки.

ВНИМАНИЕ! Обязательно наличие фильтра грубой очистки воды на водопроводе! При заполнении водой гидромассажной ванны, а также при принятии ванны без использования гидромассажа, ручка пневморегулятора должна быть завернута в крайнее правое положение. В случае, если изделие внесено в помещение с мороза, необходимо дать ему прогреться до комнатной температуры в течении 4-5 часов. В противном случае испытание или эксплуатация изделия ЗАПРЕЩЕНА!

г. Переславль - Залесский, ул. Свободы, 103 тел: 8 800 3333 013 e-mail: service@color-style.ru

Раковины ● Ванны с гидромассажем ● Унитазы, биде ● Душевые поддоны ● Зеркала

ТЕХНИЧЕСКОЕ ЗАДАНИЕ
на ванну Берта 130.

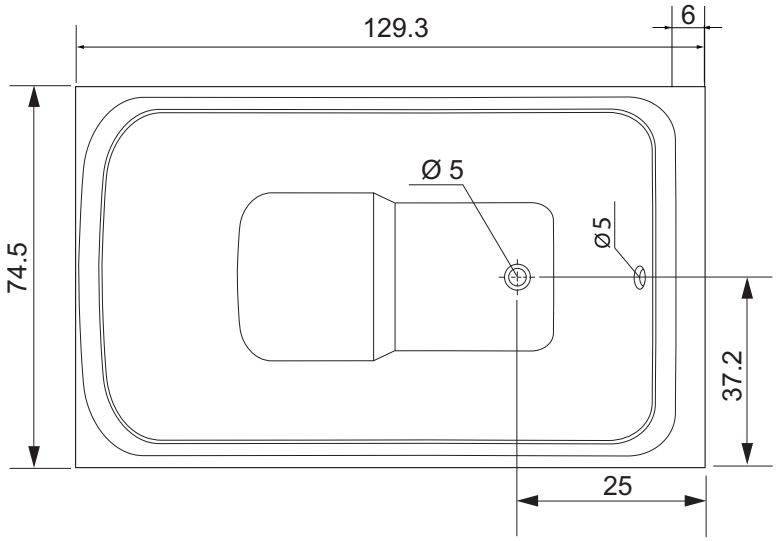

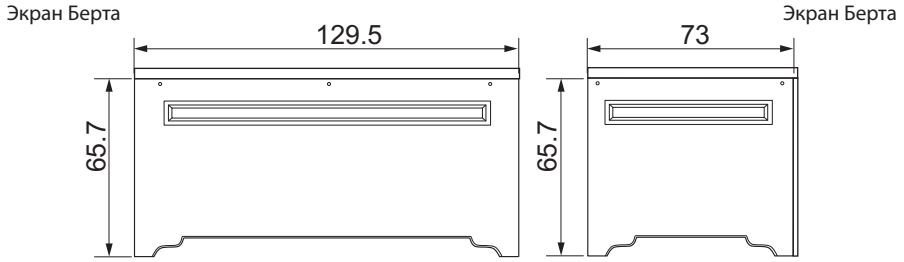

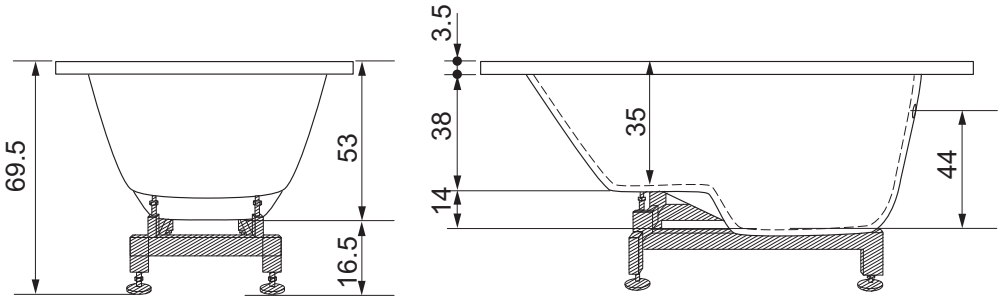

Размеры могут варьироваться в пределах 0.7см