г. Переславль - Залесский, ул. Свободы, 103 тел: 8 800 3333 013 e-mail: service@color-style.ru

ТЕХНИЧЕСКОЕ ЗАДАНИЕ
на ванну Достоинство.

(обьем - 220л.)
вес ванны пустой - 125.35кг.
Выпуск воды в пол, стену.

Создано/Изменено:
16.04.19г.

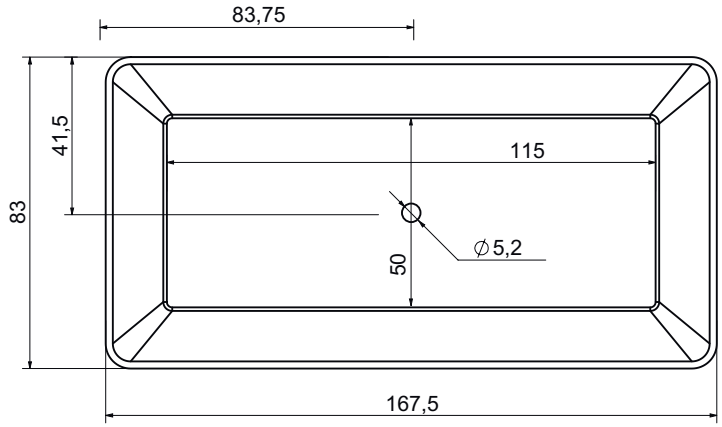

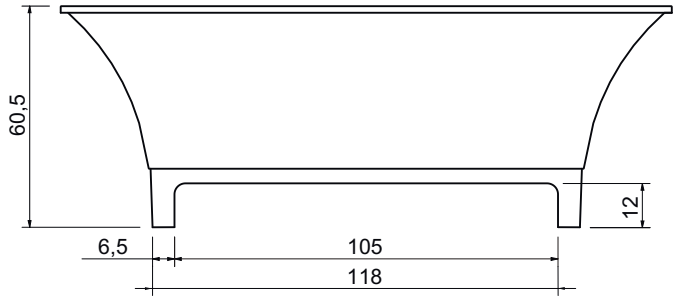

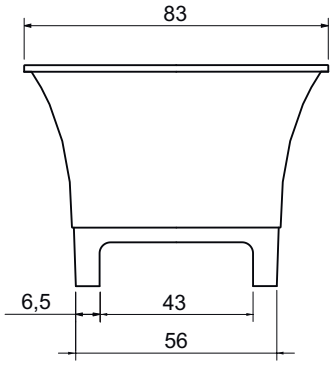

Размеры могут варьироваться в пределах 0.5см

Дополнительная комплектация:

- Макс. колличесвто отверстий под смеситель: 0
- Возможность обреза ванны: Отсутствует.
- Ручки в борт ванны.